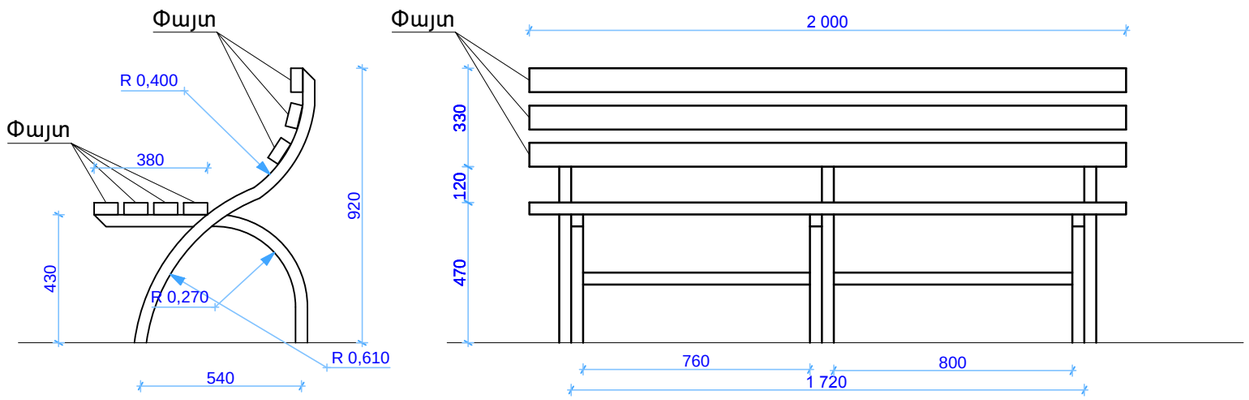

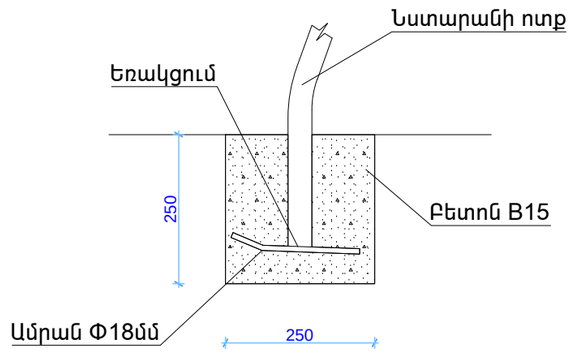

Նստարան
Մետաղական և փայտե տարրերի մասնագիր

ԴԻՐՔ	ԱՆՎԱՆՈՒՄԸ	Չափ. միավ.	Քանակ
1	Մետ. խողովակ 40x40x3 մմ	գծ.մ	8.39
2	Փայտե չորսու 40x80 մմ L=2000 մմ	խ.մ	0.045
3	Ամրան 18-III L=0.2մ 6 հատ	կգ	3.6
4	Մետաղական մակերեսի ներկում	ք.մ	1.4
5	Փայտյա մասի ներկում	ք.մ	2.8
ԲԵՏՈՆ B 15 ԴԱՍԻ 0.05 մ^3			

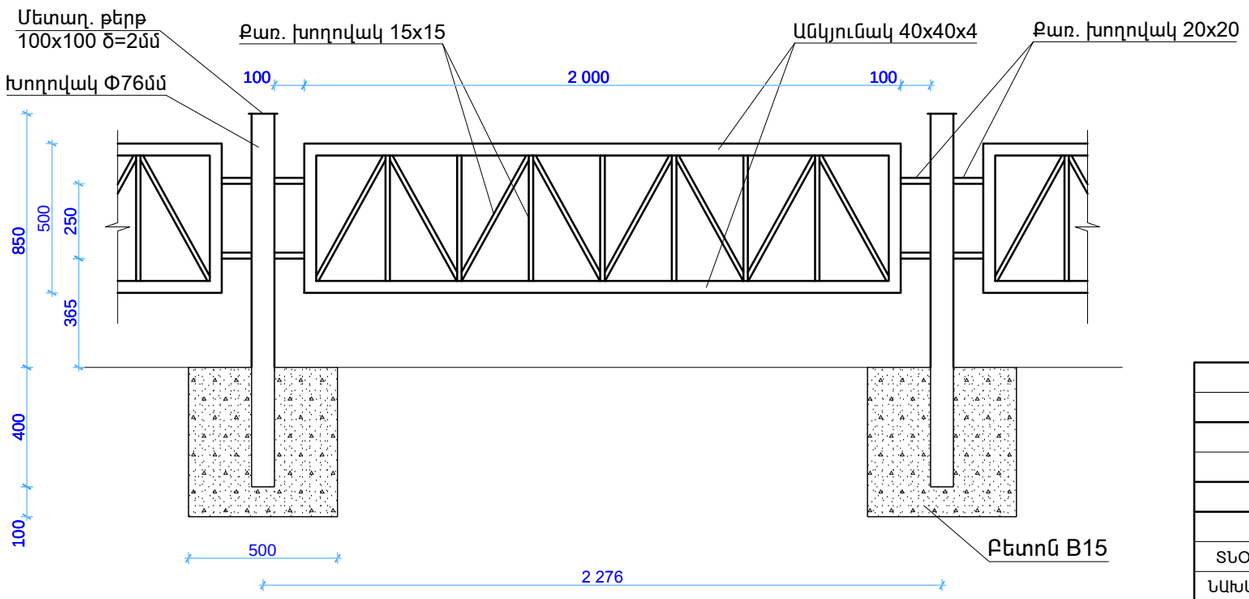

1մ ցանկապատի համար անհրաժեշտ նյութեր

Հ/Հ	Անվանումը	Քանակը	
		մ	կգ
1	Պողպ. քառ. խող. 15x15x2մմ	3,4	3,20
2	Պողպ. քառ. խող. 20x20x2մմ	0,3	0,38
3	Պողպ. խող. Φ76մմ	1,1	5,94
4	Անկյունակ 40x40x4	2,2	5,32
5	Մետաղ. թերթ 100x100 δ=2մմ	0,005մ^2	0,08
6	Գրունտի քանդում ձեռքով	0,06մ^3	
7	Հիմքերի կառուցում B15 դասի բետոնով	0,06մ^3	

Երևան քաղաքի Նոր Նորք վարչական շրջանի Գալշոյան 38 շենքի դիմաց խաղահրապարակի բարեկարգում

ՏՆՕՐԵՆ	Ա. ԼԵՎՈՆՅԱՆ		
ՆԱԽԱԳԾԵՑ	Ս. ՄԻՐԶՈՅԱՆ		

	ՓՈՒԼ	ԹԵՐԹ	ԹԵՐԹԵՐ
Ճարտարապետաշինարարական մաս	ԱՆ	ՃՇ-4	4
Նստարան Մ 1:20:	«ՀԱՄԱՇԻՆՆԱԽԱԳԻԾ» ՍՊԸ		